Rev. 1-alter. tubo união e extensão - ALT-DD-0010/09

Rev. 2-alter flange transmissor, acresc. montagem remota - ALT-DD-0016/10

Rev. 3-alter flange transmissor - ALT-0440/14

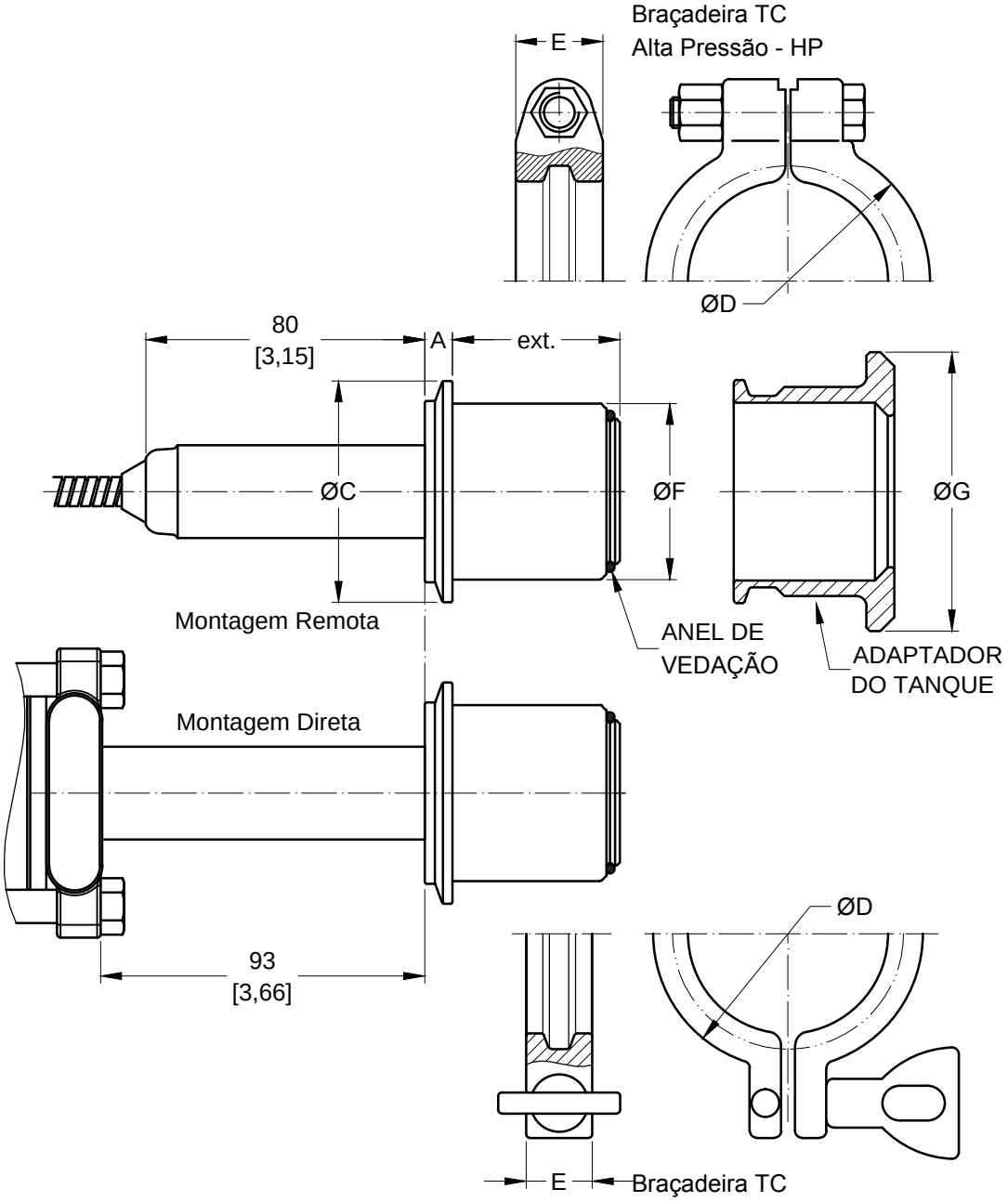

DIMENSÕES EM MM (")

Conexão Triclamp com extensão							
nominal	A	ØC	ØD	E	ØF	ØG	EXT.
51 (2")	8 (0.315)	63,5 (2.5)	75 (2.95)	18 (0.71)	50,5 (1.99)	80 (3.15)	48 (1.89)
51 (2") HP	8 (0.315)	63,5 (2.5)	80 (3.15)	25 (0,98)	50,5 (1.99)	80 (3.15)	48 (1.89)
76 (3")	8 (0.315)	91 (3.58)	100 (3.94)	18 (0.71)	72,5 (2.85)	100 (3.94)	50 (1.97)
76 (3") HP	8 (0.315)	91 (3.58)	105 (4.13)	25 (0.98)	72,5 (2.85)	100 (3.94)	50 (1.97)

REV	PROJETO	APROVAÇÃO	ÁREA
03	GUSKA 16 / 03 / 2015	P.MISAWA 16 / 03 / 2015	GERAL
02	GUSKA 09 / 04 / 2010	P.MISAWA 09 / 04 / 2010	GERAL
01	GUSKA 16 / 07 / 2009	P.MISAWA 16 / 07 / 2009	GERAL

DESENHO	PROJETO	VERIFIC.	APROVAÇÃO
GUSKA 16 / 03 / 2006	GUSKA 16 / 03 / 2006	IVAN SOUZA 16 / 03 / 2006	M.FILARDI 16 / 03 / 2006

smar

CLIENTE

OS

EQUIPAMENTO LD30XS LD400S SR301S

DESENHO N°

101-A-9177-03

DESENHO DIMENSIONAL CONEXÃO

TRICLAMP C/ EXTENSÃO

ESC 1:2 FL /