Rev. 1-alter. tubo união e conexão - ALT-DD-0010/09

Rev. 2-alter flange transmissor, acresc. montagem remota - ALT-DD-0016/10

Rev. 3-alter flange transmissor - ALT-0440/14

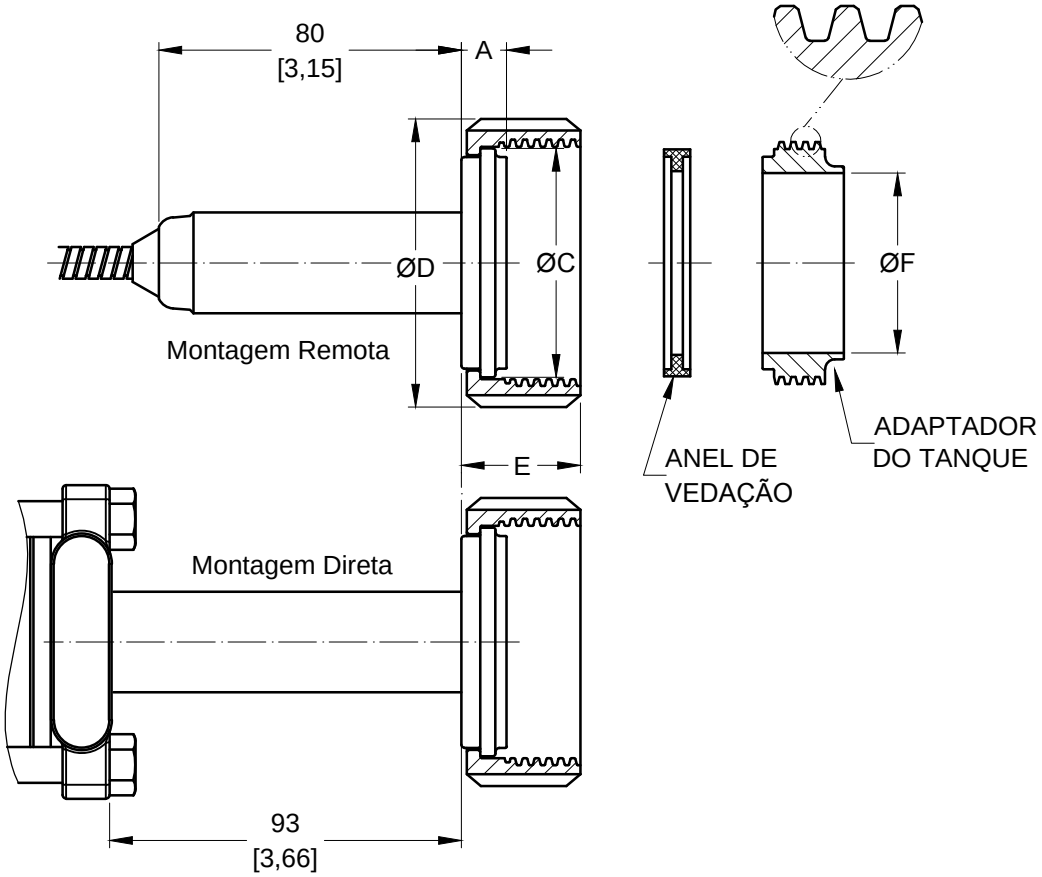

DIMENSÕES EM MM (")

Conexão IDF sem extensão					
NOMINAL	A	ØC	ØD	E	ØF
50,8 (2)	12 (0.47)	60,5 (2.38)	76,2 (3)	30 (1.18)	47,6 (1.87)
76,2 (3)	12 (0.47)	87,5 (3.44)	101,6 (4)	30 (1.18)	73 (2.87)

REV	PROJETO	APROVAÇÃO	ÁREA
03	GUSKA 16 / 03 / 2015	P.MISAWA 16 / 03 / 2015	B–6
02	GUSKA 09 / 04 / 2010	P.MISAWA 09 / 04 / 2010	GERAL
01	GUSKA 16 / 07 / 2009	P.MISAWA 16 / 07 / 2009	GERAL

DESENHO	PROJETO	VERIFIC.	APROVAÇÃO
GUSKA 16 / 03 / 2006	GUSKA 16 / 03 / 2006	IVAN SOUZA 16 / 03 / 2006	M.FILARDI 16 / 03 / 2006

smar

CLIENTE

EQUIPAMENTO LD30XS LD400S SR301S

DESENHO DIMENSIONAL CONEXÃO
IDF S/ EXTENSÃO

OS

DESENHO N°
101–A–9184–03

ESC 1:2 FL /