1 – ATUALIZADO DIMENSIONAL CONFORME NOVA VERSAO DO PRODUTO – ALT–DM–0071/2009

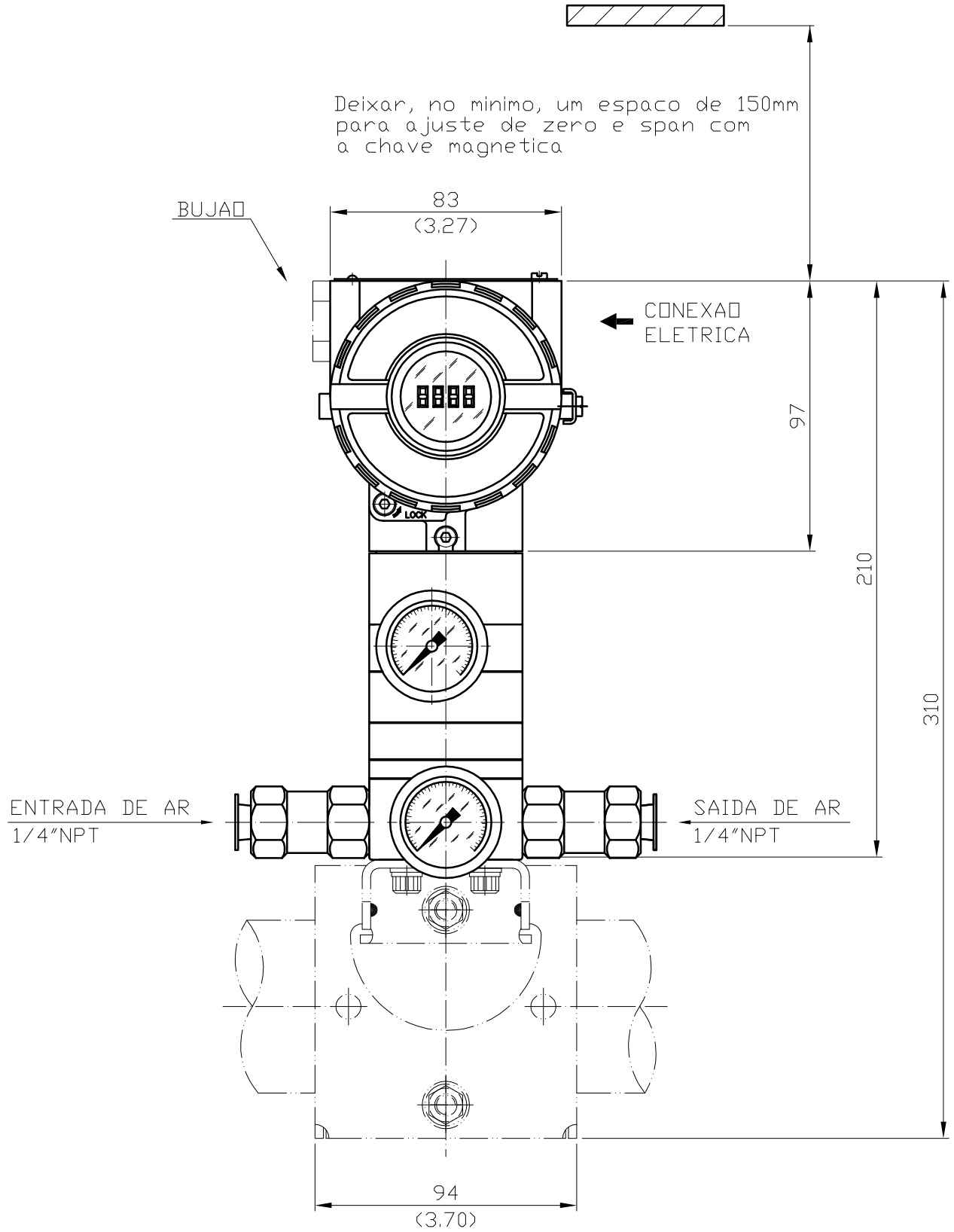

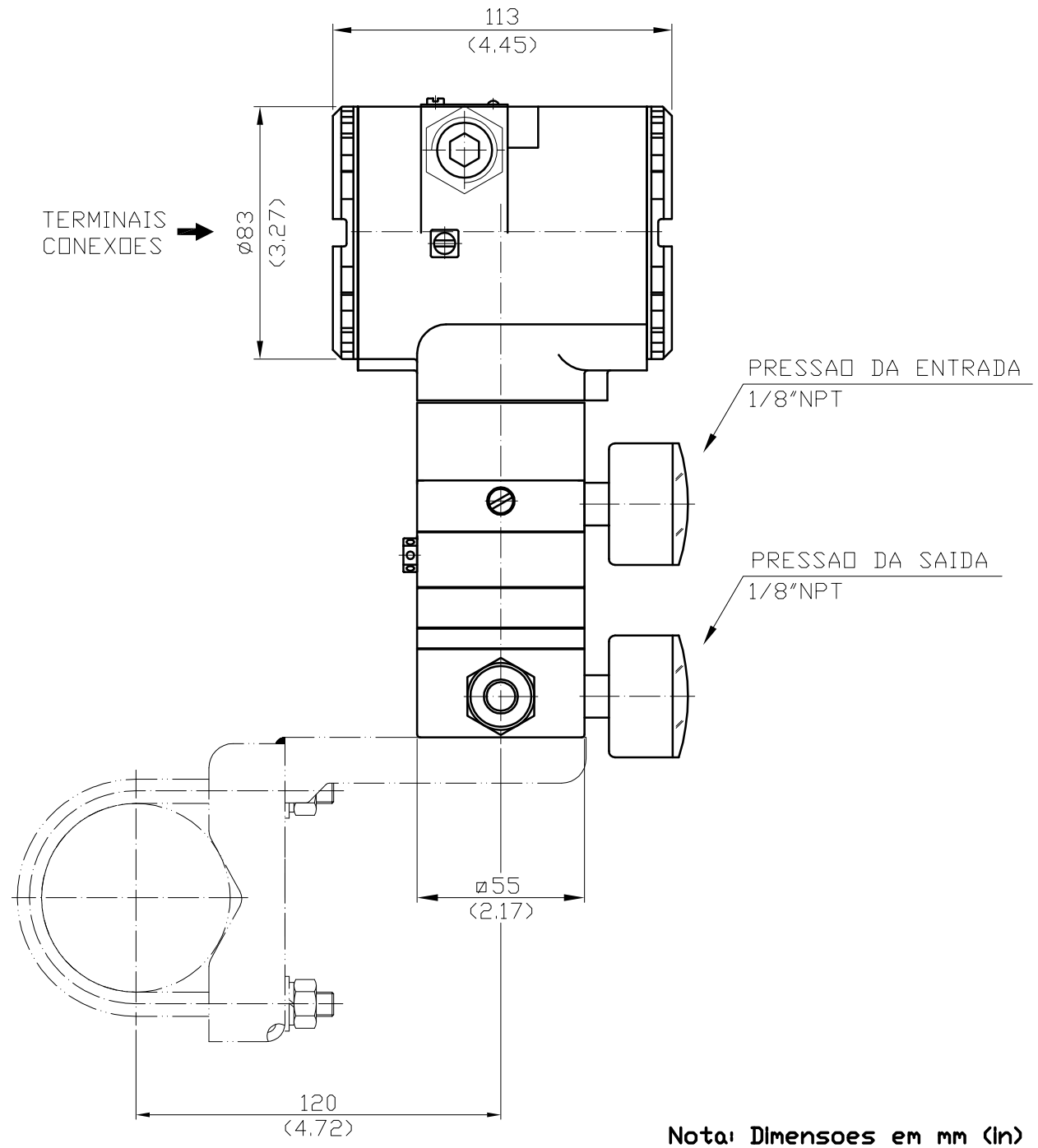

Nota: Dimensoes em mm (in)

REV	PROJETO	APROVAÇÃO	ÁREA
1	TERCIO 17 / 12 / 2009	BAHIA 17 / 12 / 2009	GERAL

DESENHO	PROJETO	VERIFIC.	APROVAÇÃO
ALEXANDRE 04 / 10 / 2006	ALEXANDRE 04 / 10 / 2006	TERCIO 10 / 10 / 2006	BAHIA 10 / 10 / 2006

smar

CLIENTE

OS

EQUIPAMENTO FP30X

DESENHO N° 101-B-5505-01

DESENHO DIMENSIONAL PARA INTERNET
CONVERSOR DE PRESSAO FP30X

ESC 1:2 FL /